山东西冷机电设备有限公司

SHANDONG XILENG ELECTROMECHANICAL EQUIPMENT CO., LTD

科技创新 | 引领未来



电动涡旋压缩机　新能源驻车空调压缩机

公司简介

山东西冷机电设备有限公司坐落于美丽的江北水城聊城，交通便捷通达，是一家集研发生产组装及销售于一体的综合性企业。我们专注深耕低压涡旋式电动压缩机领域，打造覆盖12伏、24伏、48伏、60伏、72伏的全系列优质产品，始终致力于为客户提供创新解决方案与高品质设备。凭借持续的技术迭代与市场开拓，公司已在行业内树立起口碑卓著的品牌形象。我们坚守“品质立身，持续创新”的企业宗旨，将客户需求作为核心服务导向，秉持“合作共赢，追求卓越”的经营理念，诚邀全国各地的朋友莅临参观、交流指导，携手共创行业新价值，共赴发展新征程！

Shandong Xileng Electromechanical Equipment Co., Ltd. is located in Liaocheng, a beautiful northern river city, with convenient transportation. As a comprehensive enterprise integrating R&D, production, assembly, and sales, we specialize in the field of low-voltage scroll electric compressors. We have developed a full range of high-quality products covering 12V, 24V, 48V, 60V, and 72V systems, consistently committed to providing innovative solutions and high-quality equipment to our customers. Through continuous technological advancements and market expansion, the company has established an outstanding brand reputation in the industry. Adhering to the corporate philosophy of "Quality First, Continuous Innovation,"we prioritize customer needs as the core of our service orientation and uphold the business principle of "Win-Win Cooperation, Pursuit of Excellence." We sincerely invite friends from across the country to visit, exchange ideas, and offer guidance, working together to create new value in the industry and embark on a new journey of development!

与时俱进 开拓创新

THE YOUNGER GENERATION IN THE TWENTY-FIRST CENTURY
WE ALWAYS SAY ‘WE ARE THE FUTURE’. INDEED, WE, THE YOUNGER GENERATION REPRESENTS MODERN KNOWLEDGE, NEW CONCEPTS, AMBITION AND GREAT DESIRE FOR SUCCESS. BUT, HAVE YOU EVER THOUGHT OF THIS QUESTION: HOW CAN WE BE SUCCESSFUL IN THE 21ST CENTURY, WHICH IS FULL OF GREAT CHALLENGES AND FIERCE COMPETITIONS? IN MY OPINION, THERE ARE TWO IMPORTANT FACTORS.







COMPANY

专业设施
PROFESSIONAL FACILITIES

车间实拍



专业设施 精益求精

公司硬件设施完善，各种设备先进齐全。配置了多条生产线及检测设备，确保产品的加工质量。

从高精度加工机床到全流程智能检测系统，生产线实现自动化与精细化协同，既保障了批量生产的效率稳定性，又通过多道质检关口剔除瑕疵隐患；让每一件交付的产品都符合严苛标准。

为客户创造长期价值，助力双方实现互利共赢。









电动涡旋式 压缩机

让你全方位了解每一个细节

适用：60V/72V

- 智能变频
- 低压自启
- 纯铜电机
- 超大功率

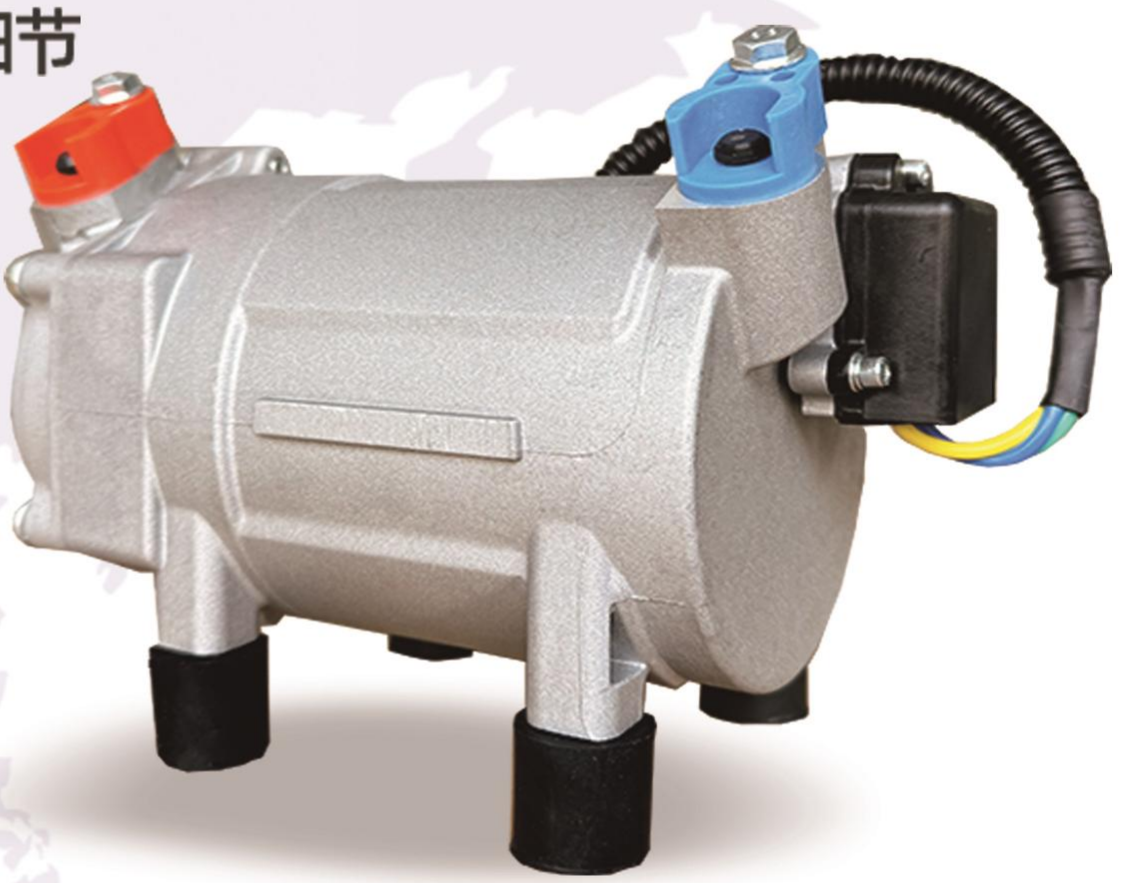

产品参数

产品名称:	XL25CC60V-YA	排 量:	25CC
电 压:	60V	72V	
额定转速:	2450	2450	
制 冷 量:	2400W	2400W	
额定功率:	850W	850W	
润滑油/注油量:	120ML	冷 媒:	R134a
冷 冻 油:	RL68H-1	固定尺寸:	100*88mm

产品展示
PRODUCT DISPLAY

涡旋压缩机

电动涡旋压缩机

适用：12V/24V 60V/72V

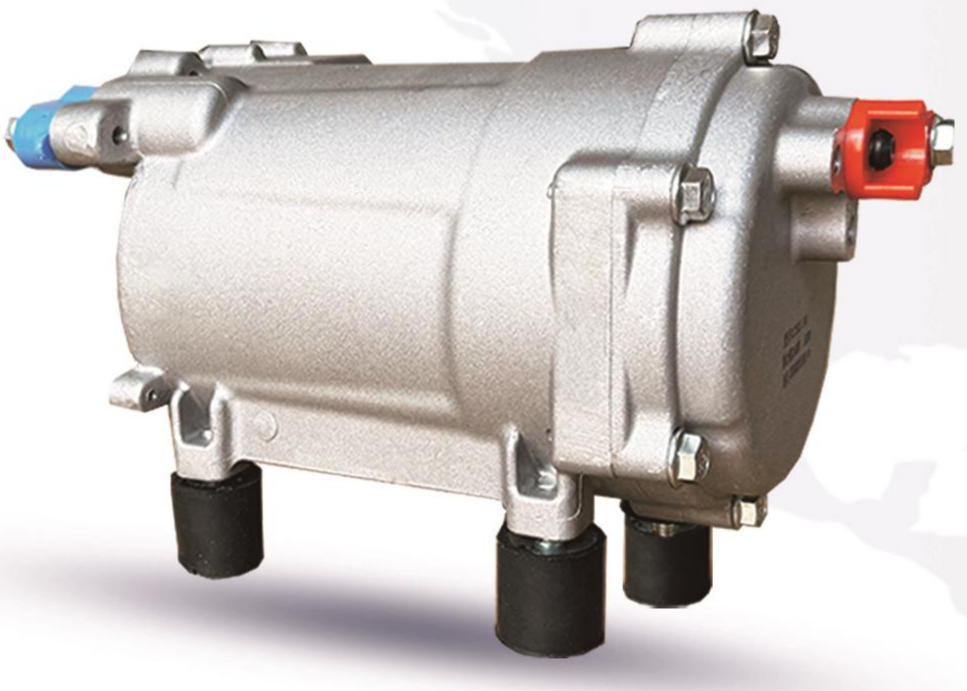

产品参数

产品名称：	XL25CC-ZA	排量：	25CC
电　　压：	12V	24V	60/72V
额定转速：	1900	2450	2450
制 冷 量：	1700W	2400W	2400W
额定功率：	650W	850W	850W
润滑油/注油量：	120ML	冷　媒：	R134a
冷 冻 油：	RL68H-1	固定尺寸：	100*88mm

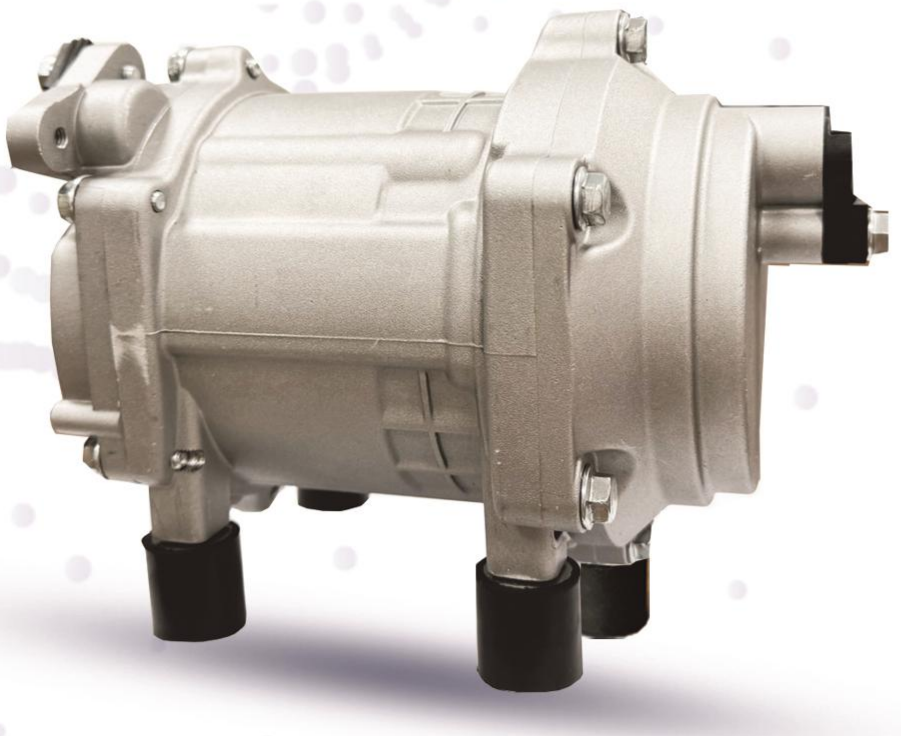

产品参数

产品名称：	XL20CC-ZA	排量：	20CC
电　　压：	12V	24V	60/72V
额定转速：	2300	3150	2800
制 冷 量：	1700W	2400W	2150W
额定功率：	600W	850W	750W
润滑油/注油量：	120ML	冷　媒：	R134a
冷 冻 油：	RL68H-1	固定尺寸：	90*87.5mm

电动涡旋压缩机

适用：24V 60V/72V



产品参数

产品名称：	XL10CC-ZA	排量：	10CC
电　　压：	*****	60/72V	
额定转速：	*****	4000	
制 冷 量：	*****	1600W	
额定功率：	*****	550W	
润滑油/注油量：	100ML	冷　媒：	R134a
冷 冻 油：	RL68H-1	固定尺寸：	100*60mm

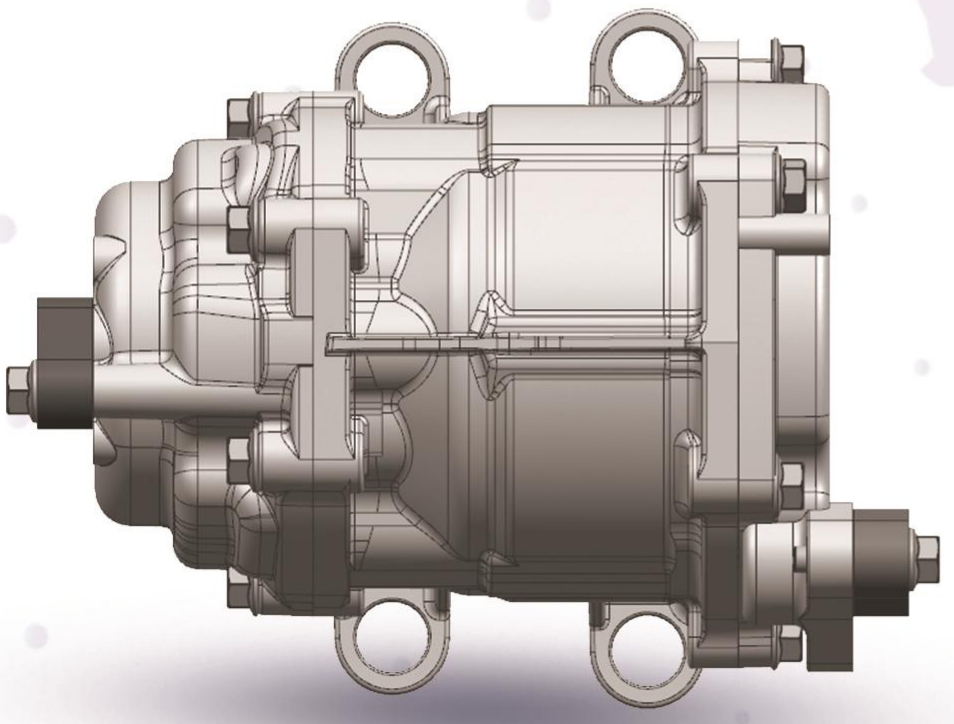

产品参数

产品名称：	XL16CC-ZB	排量：	16CC
电　　压：	24V	60/72V	
额定转速：	3800	3500	
制 冷 量：	2400W	2200W	
额定功率：	830W	750W	
润滑油/注油量：	120ML	冷　媒：	R134a
冷 冻 油：	RL68H-1	固定尺寸：	127*121*55mm

精工制造 质赢未来

山东西冷机电设备有限公司

咨询热线 1：张（15666736177）

咨询热线 2：曲（16678171877）

咨询热线 3：张（15020632823）

地　　址：山东省聊城市北城街道永庆电商物流园8号物流仓储楼